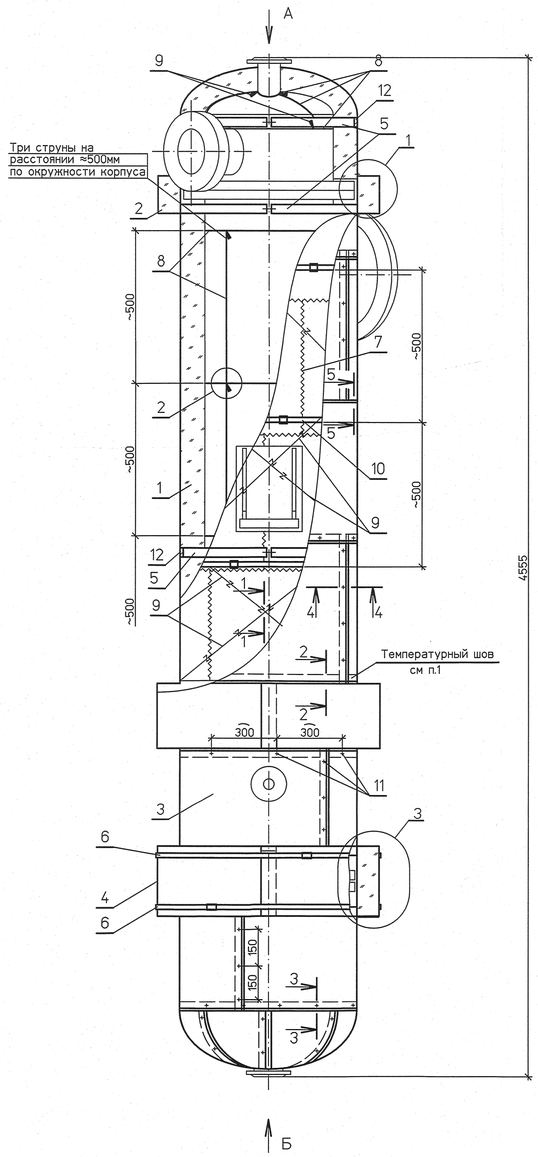


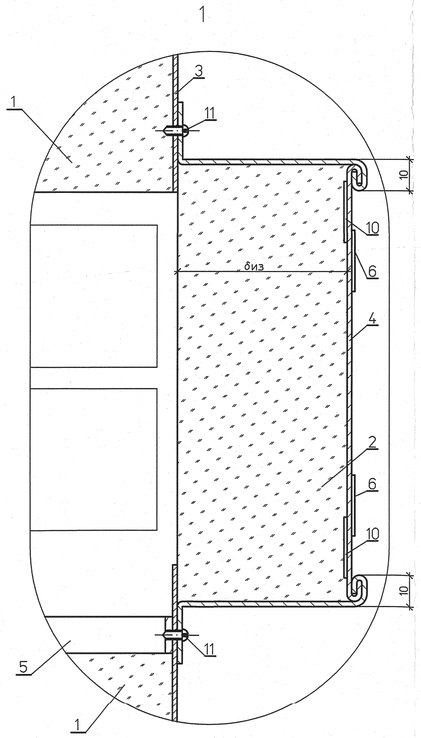


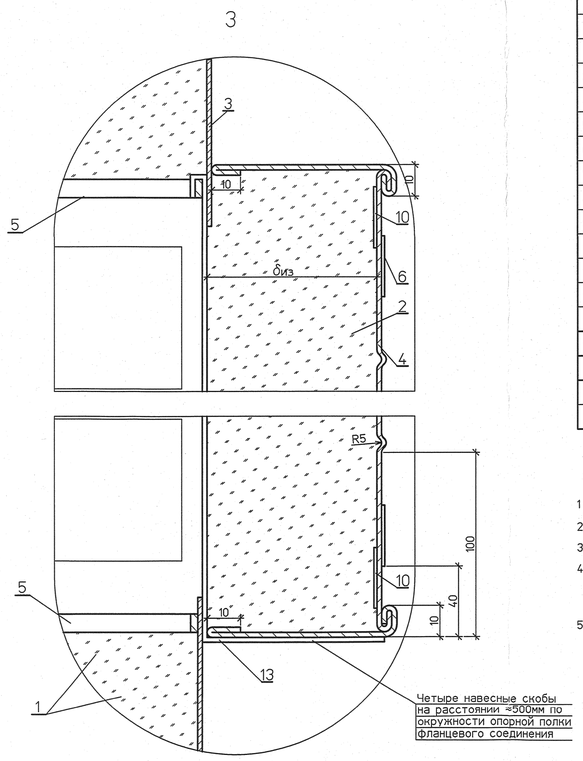


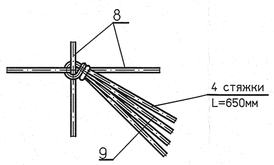


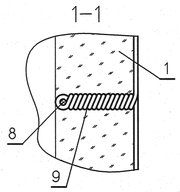


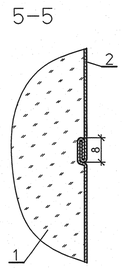


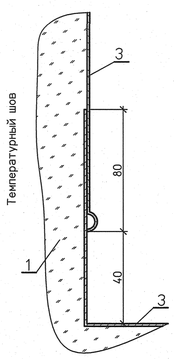


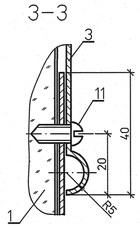


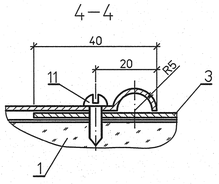


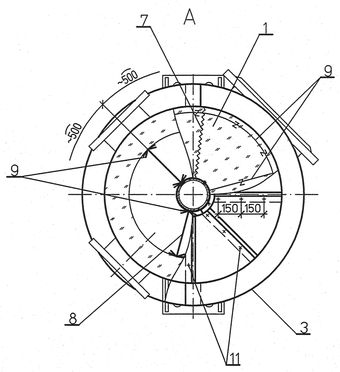


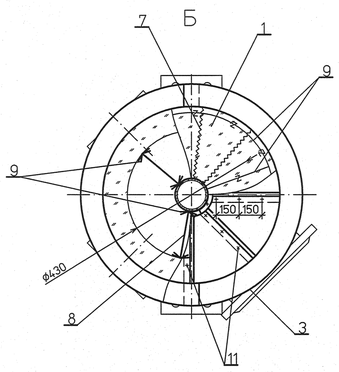


## Спецификация деталей

| Поз | Обозначение | Наименование | Кол. | Материал | Масса, кг ед. | Масса, кг общ. | Примечание |
|---|---|---|---|---|---|---|---|
| 1 | ТУ 5761-001-00126238-00 | Маты теплоизоляционные прошивные энергетические | | | | | |
| | | в обкладке из металлической сетки с одной стороны | | | | | |
| | | марки МТПЭ-21-75 толщиной 90мм (δк=80мм) м² | 0.603 | | 75.0 | 45.23 | см. п. 2 |
| 2 | ТУ 5761-001-00126238-00 | Маты теплоизоляционные прошивные энергетические | | | | | |
| | | в обкладке из стеклоткани со всех сторон | | | | | |
| | | марки МТПЭ-32-75 толщиной 90мм (δк=80мм) м² | 0.260 | | 75.0 | 19.50 | см. п. 2 |
| 3 | ГОСТ 19904-90 | Покрытие из листа Б-ПН-О-0.8 м² | 8.76 | ОЦ Ст3пс ОН-МТ-0.8 ГОСТ 14918-80 | 6.28 | 55.01 | см. п. 2 |
| 4 | ГОСТ 19904-90 | Кожух фланцевого соединения м² | 4.42 | ОЦ Ст3пс ОН-МТ-0.8 ГОСТ 14918-80 | 6.28 | 27.76 | см. п. 2 |
| 5 | л.л. 12...15 | Опорная полка ОП-430-80 шт. | 5 | Сборный | 2.76 | 13.80 | см. п.3,4,5 |
| 6 | л.л.22,23 | Бандаж с замком шт. | 4 | Сборный | 0.29 | 1.160 | |
| 7 | ГОСТ 3282-74 | Сшивка из проволоки ø0.8мм м | 60 | Ст0пс ГОСТ 380-2005 | 0.004 | 0.24 | |
| 8 | ГОСТ 3282-74 | Кольца из проволоки ø2.0мм м | 50.00 | Ст0пс ГОСТ 380-2005 | 0.025 | 1.25 | |
| 9 | ГОСТ 3282-74 | Стяжки из проволоки ø1.2мм м | 100.00 | Ст0пс ГОСТ 380-2005 | 0.009 | 0.90 | |
| 10 | л.21 | Бандаж с пряжкой м | 25.00 | Сборный | 0.11 | 2.75 | |
| 11 | ГОСТ 10621-80 | Винт самонарезающий с полукруглой головкой 4х12.04.019 шт. | 155 | 20 ГОСТ 1050-88 | 0.0012 | 0.186 | |
| 12 | ТУ 95.2691-98 | Прокладка толщиной 5мм шириной 50мм из картона базальтового марки БВПН-К м² | 1.04 | | 0.60 | 0.624 | см. п. 4 |
| 13 | л. 20 | Скоба навесная-СН1 шт. | 4 | 20 ГОСТ 16523-97 | 0.222 | 0.888 | |
| 14 | ГОСТ 8325-93 | Сшивка-нить стеклянная крученая комплексная | | | | | |
| | | БС6-28х1х2 (100) м | 25 | | 0.0006 | 0.015 | |
| | | | | | | | |
| | ГОСТ 29467-75 | Наплавленный металл | | Э42А | | 0.22 | |

Итого: 169.533 кг

1 Температурный шов выполнить на покровном покрытии компенсатора.

2 Данный чертеж рассматривать совместно с техномонтажной ведомостью л. 24.

3 Диафрагмы (см. л. 12) на опорные полки ОП-430-80 (на ПНД № 1) не ставить.

4 Опорную полку установить на подогреватель через прокладку толщиной 10мм (5х6).
Поверх опорной полки, после выполнения изоляции, установить прокладку толщиной 10мм (5х2).
У фланцевого соединения прокладку не ставить.

5 Опорную полку после установки на подогреватель окрасить лаком БТ-577 в два слоя.

| Инв. № подл. | Подпись и дата | Взам. инв. № |
|---|---|---|
| 83661 | | |

| Изм. | Колуч | Лист | №док. | Подп. | Дата |
|---|---|---|---|---|---|
| Н. контр. | Михеев | | | | 19.03.14 |
| Нач. сект. | Шкитилева | | | | 19.03.14 |
| Проверил | Ледова | | | | 19.03.14 |
| Разработал | Проворов | | | | 19.03.14 |

1350.12.38А-30UHJ-1712-ТН

Объекты III очереди строительства ЗАО СГК (ТЭЦ)

Паровая турбина № 8

| Стадия | Лист | Листов |
|---|---|---|
| Р | 4 | |

Тепловая изоляция ПНД №1 типа ПН-40. Общий вид, узлы, разрезы, виды

ОТКРЫТОЕ АКЦИОНЕРНОЕ ОБЩЕСТВО ИНСТИТУТ ТЕПЛОЭЛЕКТРОПРОЕКТ НИЖНИЙ НОВГОРОД

Файл

Формат А1